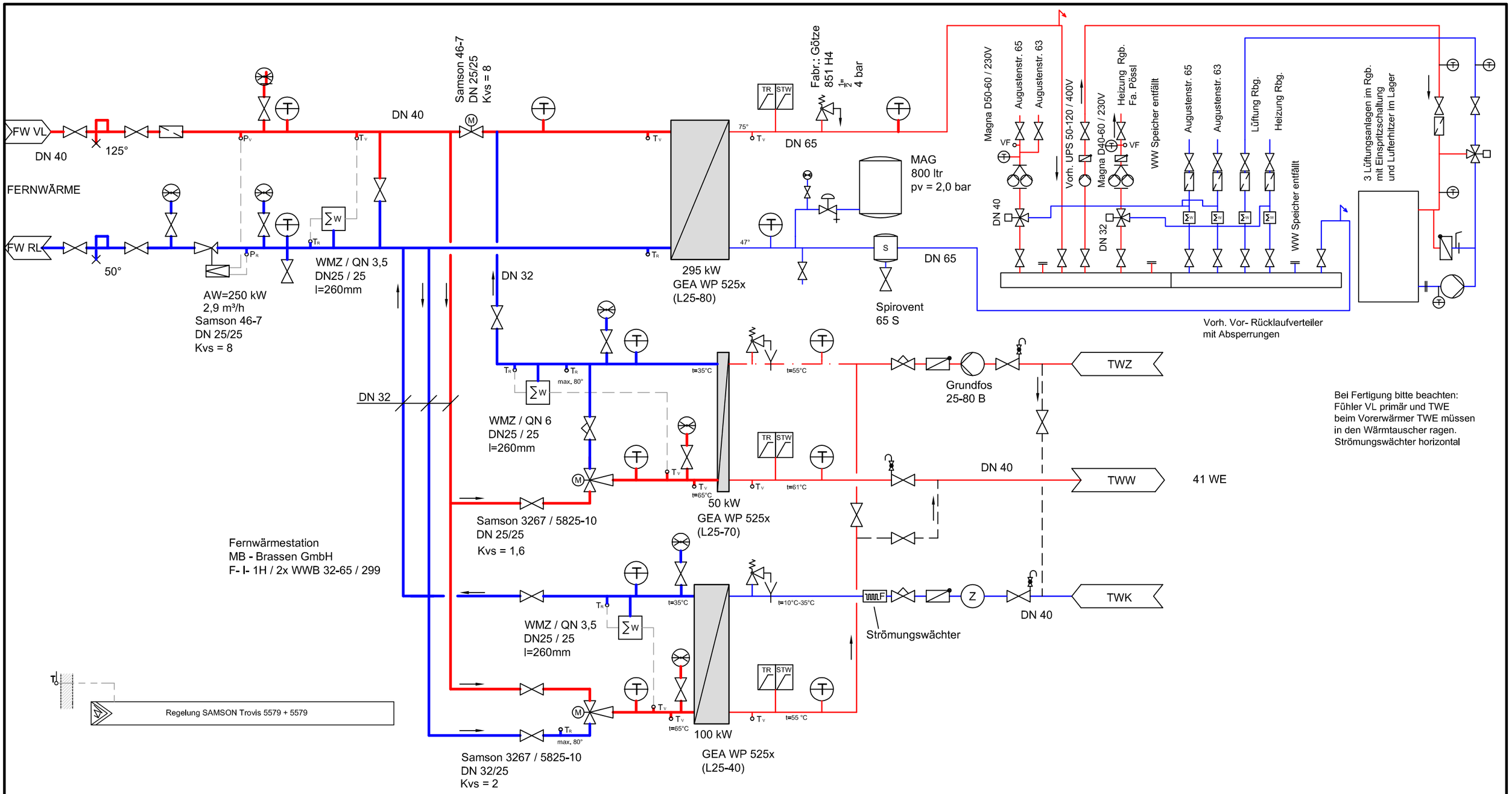

Bei Fertigung bitte beachten:
Fühler VL primär und TWE
beim Vorerwärmer TWE müssen
in den Wärmtauscher ragen.
Strömungswächter horizontal

Absperrorgan	Umwälzpumpe	Wärmemengenzähler	Membran-ausdehnungsgefäß
Volumenstrom-begrenzer	Sicherheitsventil	Temperaturregler Sicherheitstemperatur-wächter	Schlammtopf
Kappenventil	Rückschlagventil	Thermometer	Fühler
Regelventil	Schmutzfänger	Manometer	Außenfühler
Strahlpumpe	MDR	Plattenwärme-tauscher	

Index	Änderung	Datum	bearbeitet	geprüft

WEINMANN PLANUNG & BERATUNG
Ingenieurbüro für Haustechnik & Anlagenbau
Dipl . I ng . Edwin Weinmann
Trinkwassererwärmung • Geothermie •
Niedrige Rücklauftemperatur
Tel.: 0160 / 96 67 79 44 o. 0881/9 27 82 85
Fax: 0881/9257122
Rudolf-Seeberger- Allee 22 c
82407 Wielenbach

Zeichnungsnummer	Maßstab	Format
2	o. M.	DIN A3

	Datum	Name
Bearb.	16.09.09	Weinmann
Gepr.	16.09.09	Langer
Norm		

Planinhalt

Dreistufige Kaskade
Schema Heizung und TWE

Verwendungsbereich	Versorgungsgebiet	Blatt
Fernwärme		1

Dateiname: